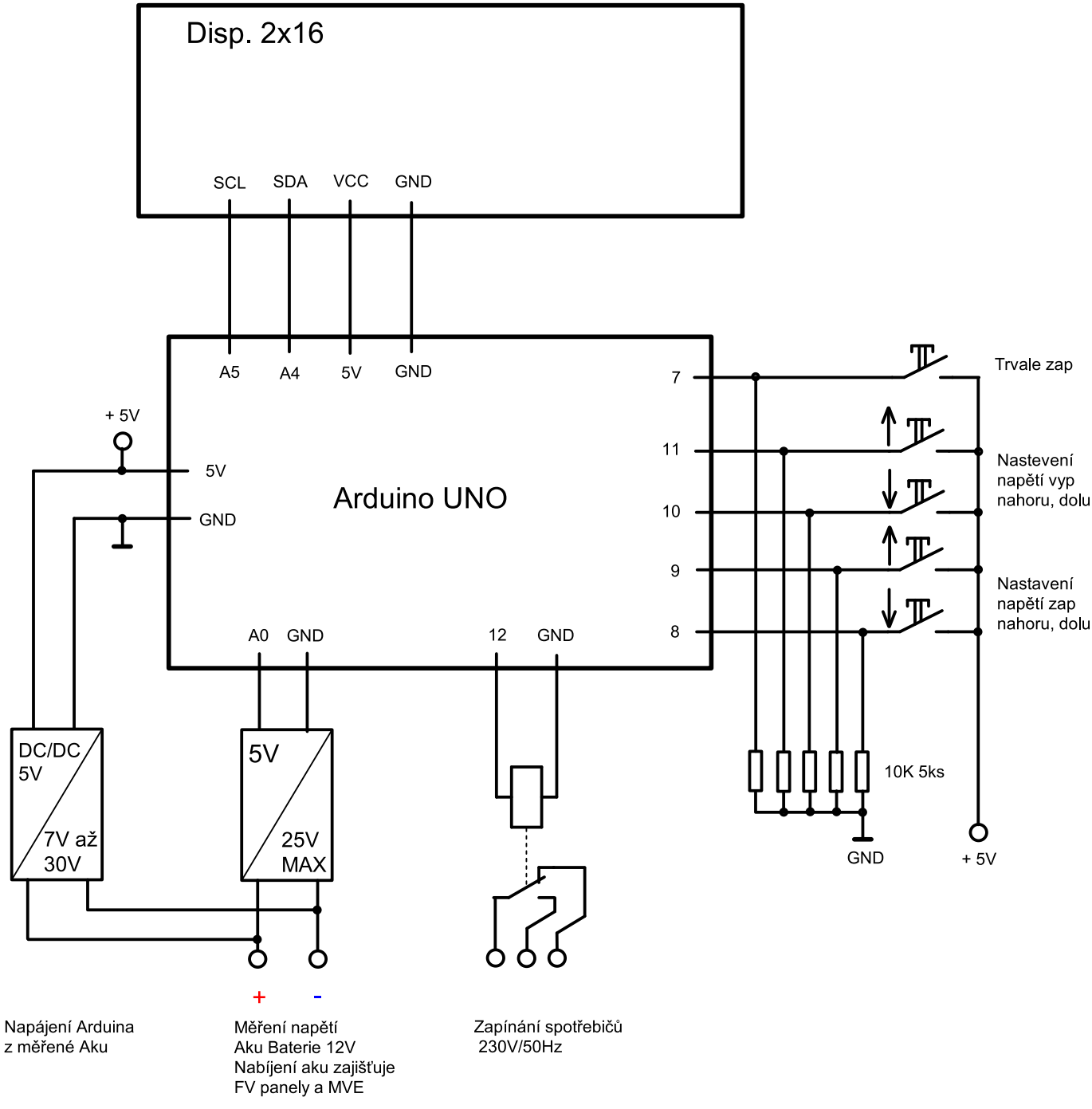

Zobrazení na displeji

U		B	A	T		=		1	2	.	5	4	V	
O	F	F	1	2	.	5	V			O	N	1	4	.	2	V

nastavená hodnota vypnutí

nastavená hodnota zapnutí